製品仕様

品番	OL-022
撮像素子	1/4インチ カラーCMOS
TV方式	NTSCカラー
映像出力	1.0vp-p/75Ω、BNC
有効画素数	約122万画素
最低照度	0Lux(IR:ON)
レンズ	f3.6mm
デイライト	CDS切替
赤外線照射距離	最大約15m
録画圧縮方式	H.264
録画モード	連続/動体検知
録画フレームレート	30/15/10/5 fps
録画解像度	HD/D1/VGA/QVGA

記録媒体	microSD 8GB～microSDXC 64GB
ファイルシステム	AVI
電源	AC100V 50/60Hz 付属ACアダプタ(DC12V,2A) DCケーブル長約1.5m/10m
消費電力	最大約7.0W(通常時約3.0W)
動作温度/湿度範囲	-10℃～+50℃ / 90%以下(結露無きこと)
防水･防塵性能	IP55相当 (プラグ等の接続部は除く)
外形寸法/重量	本体： 約80×78×160mm(W,H,D) / 約360g アーム： 約53×96×135mm(W,H,D) / 約110g

- 製品やパッケージのデザインは予告なく変更される事があります。
- プライバシーの侵害･迷惑防止条例等に抵触する行為には使用しないでください。
- 輸入品につき、パッケージ等にキズ/汚れがある場合がございます。
- 本製品は録画を目的としたもので、音声の録音はあくまで副次的なものとなっています。
- 設置が不十分ですと、落下等の危険がありますので、本製品の設置は確実に行ってください。
- 設置後、本製品がしっかりと固定され、脱落の危険性がないことを必ずご確認ください。
- 破損･振動･衝撃等のおそれのある場所でのご使用はおやめください。
- ベンジンやシンナー等では拭かないでください。
- 分解や改造をしないでください。

外形寸法図

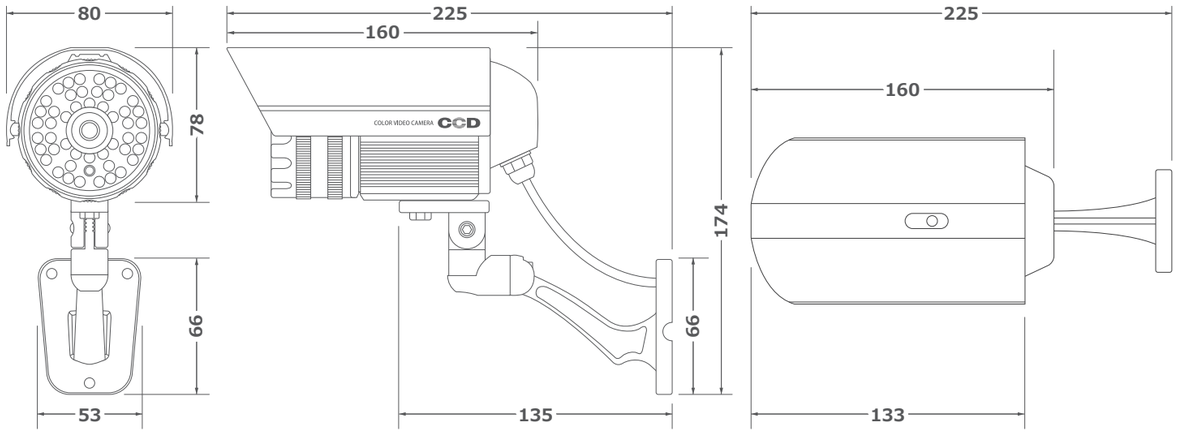

OnLord®
HIGH SPEC PROPAGATE DEVICE & SUPPORT

製品取扱説明書

防水防塵IP55相当

赤外線LED搭載

SDカード防犯カメラ

品番：OL-022

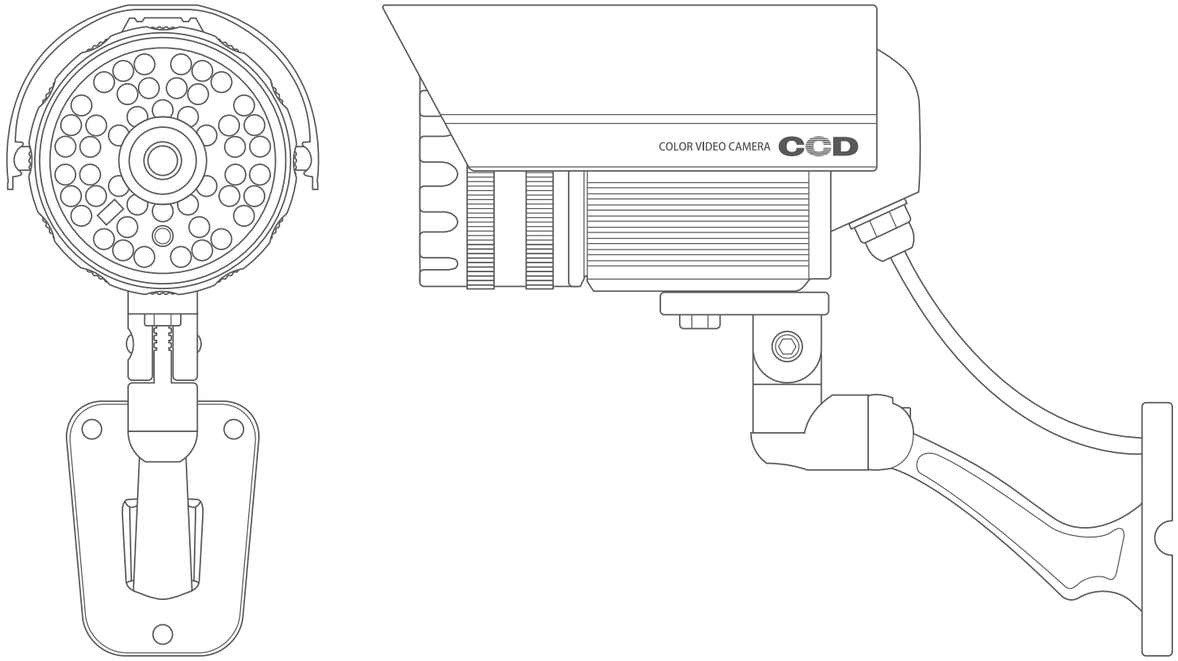

はじめにお読みください

- この度は弊社製品をお買い上げいただき誠にありがとうございます。ご使用の前に必ずこの取扱説明書をご一読いただき、正しく安全にお使いください。お読みになったあとは大切に保管してください。
- 保証書欄は「お買い上げ日、販売店名」等の記入を必ずお確かめください。

●本体の設置を行う前に必ず動作確認を実施してください。

本製品は持込修理での保証対象製品となり、出張修理などの対応は致しかねます。また、保証範囲は当社製品のみとなりますので、工事費用などの別途費用が発生した場合の補償は致しかねます。予めご了承ください。

本製品は強盗、盗難、空巣などの被害を未然に防ぐことを保証するものではありません。
万一、被害などが発生いたしましても当社は一切の責任を負いかねますので予めご了承ください。

CCD
COLOR VIDEO CAMERA

ver.2

もくじ

本取扱説明書と保証書の内容を十分にご確認のうえ正しく設置・ご利用ください。

内容物一覧 …… 3
各部名称 …… 4
microSDカードについて …… 4
アーム …… 5
レンズ保護カバー装着時のご注意 …… 6
1 機器の接続 …… 6
2 リモコン操作 …… 7
メニュー切替 …… 7
記録映像の再生 …… 7
録画設定メニュー …… 8
システム設定メニュー …… 9
ファイル操作メニュー …… 10
ズーム …… 10
3 電源操作 …… 11
4 録画操作 …… 11
通常録画 …… 11
動体検知録画 …… 11
拡大録画 …… 11
5 赤外線録画 …… 12
6 アームの設置 …… 12
プラスチックアンカーの使用方法 …… 12
7 パソコンの利用 …… 13
動画撮影の設定 …… 13
記録した映像の再生 …… 14
8 リセット方法 …… 14
9 その他・こまったときは …… 14
プラグ部の防水処理 …… 14
プライバシー、肖像権について …… 15
microSDカードについて …… 15
映像が映らない・記録されない …… 15
赤外線モードの映像が白っぽい、ボケて見える …… 15
録画時間の目安 …… 15
製品仕様 …… 16
外形寸法図 …… 16
保証書 …… 16

プライバシー、肖像権について

本製品の設置や利用は、ご使用になるお客様の責任で、被写体のプライバシー、肖像権などを考慮のうえ、行ってください。

microSDカードについて

microSDカードは、一般的に消耗品と位置付けされており、恒久的なデータ保存においては十分な媒体ではありません。必要なデータは定期的に他の媒体にバックアップされることをおすすめいたします。
microSDカードに保存されたデータ損失や、機会損失において、その補償については弊社では一切の責任を負いかねます。

映像が映らない・記録されない

各ケーブルの端子がしっかりと接続されているか、もう一度ご確認ください。映像出力端子が、音声端子に接続されている等、接続に間違いがないかご確認ください。microSDカードが正しくセットされているかご確認ください。

赤外線モードの映像が白っぽい、ボケて見える

レンズ保護カバーの表面に雨粒、砂埃、クモの糸等の汚れが付着すると、照射された赤外線が反射し、映像が白っぽくなったり、白くぼやけた物体が写り込む場合がありますが故障ではありません。それらの症状を防ぐためにも定期的にレンズ保護カバーの清掃を行ってください。

清掃は、レンズ保護カバーをキズ付けないように、柔らかい布等をご使用ください。
レンズの周辺付近に赤外線を反射する物体があると、同様に赤外線モードの映像が白っぽくなる事があります。設置の際にはご注意ください。

録画時間の目安

microSDXC 64GBを使用した場合

画像サイズ	30fps	15fps	10fps	5fps
HD 1280×720	約40時間	約60時間	約80時間	約160時間
D1 720×480	約50時間	約90時間	約130時間	約240時間
VGA 640×480	約110時間	約220時間	約280時間	約500時間
QVGA 320×240	約220時間	約420時間	約500時間	約720時間

表記録画時間は、連続録画において、繰り返し(上書き)録画が開始されるまでの映像保存時間の目安です。撮影対象の動きの大小や、周囲の明るさ等の環境条件によって録画時間は大幅に変動します。

記録した映像の再生

パソコンにインストールした動画再生ソフトウェアで、記録した映像を再生することができます。

本製品による記録映像の再生には、『VLC media player』を推奨しています。ソフトウェアは下記URLより無料でダウンロードできます。

https://www.videolan.org/vlc/index.ja.html または VLC で検索

VLC media playerで正常に映像が再生できない場合は、ご使用のパソコン環境の問題による可能性が高いです。再生ソフトの動作保証環境を満たしているか、ハードウェアに異常が見受けられないか等ご確認ください。

8 リセット方法

電源が入らない、動作が不安定、フリーズ等で正しく操作が行えない場合、リセット操作を実施することで改善することができます。
ACアダプタを⑨電源入力端子から抜いた状態で、⑮リセットボタンを一度押してください。
再度⑨電源入力端子にACアダプタを接続すると電源がオンになり自動的に録画を開始します。

9 その他・こまったときは

プラグ部の防水処理

本製品本体は、IP55相当の防水・防塵設計となっていますが、接続プラグ部分は防水設計となっていません。接続プラグ部に雨がかりのある場所へ設置される場合は、適宜防水処理を行う必要があります。尚、当社では浸水によるショートや火災等の事故についての一切の責任を負いかねます。

プラグ部の防水処理方法

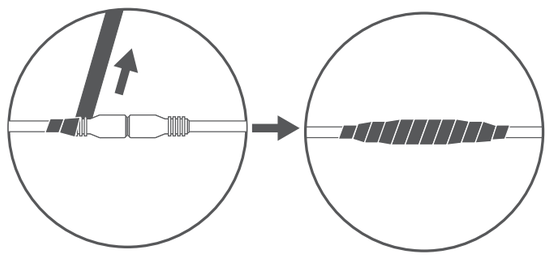

防水処理には自己融着テープの使用をおすすめします。
自己融着をもとの長さの2倍程度に引き延ばし、プラグ接続部分に巻き付けます。

防塵キャップの装着

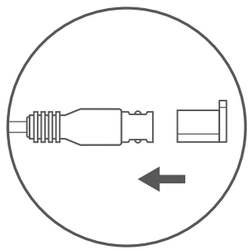

外部機器への映像出力を行わない場合は、⑩映像出力端子に⑫端子保護キャップを装着し端子を保護します。

■内容物一覧

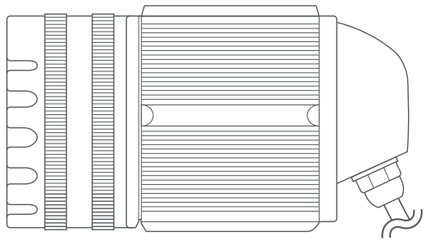

カメラ本体

防水カバー

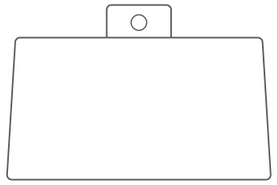

ACアダプター

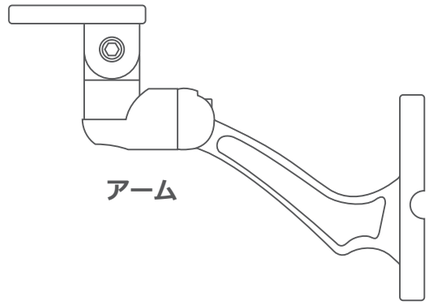

アーム

リモコン

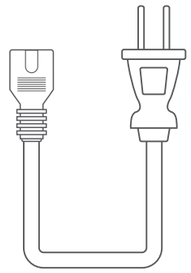

電源ACケーブル

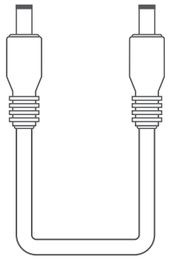

DCケーブル（約1.5m）

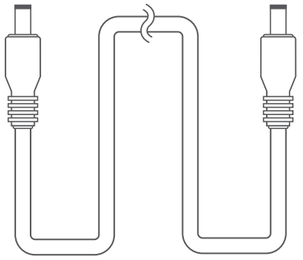

DCケーブル（約10m）

microSD
カードリーダー

変換アダプタ
BNC→PIN

端子保護
キャップ

六角レンチ

ボルト(短)

ボルト(長)

×3

プラスチック
アンカー

×3

取付用ネジ

取扱説明書・保証書(本書)

microSDカードリーダー等の付属品は、製造時期により形状やデザインが異なる場合がありますが、同様の機能を備えています。

■各部名称

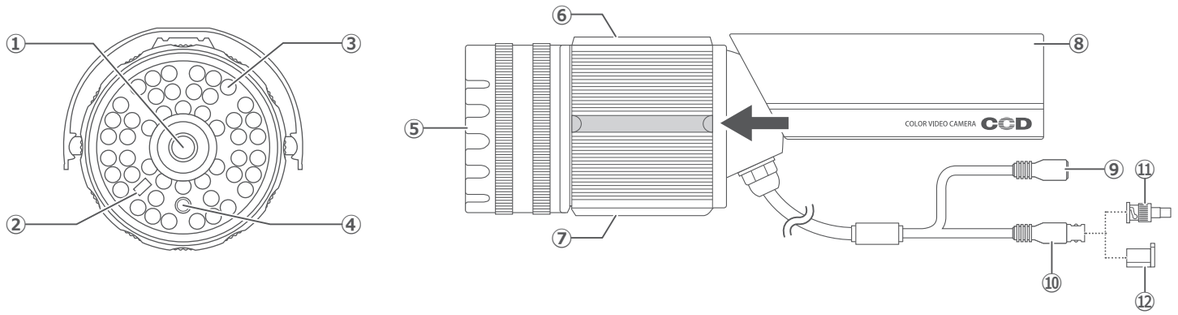

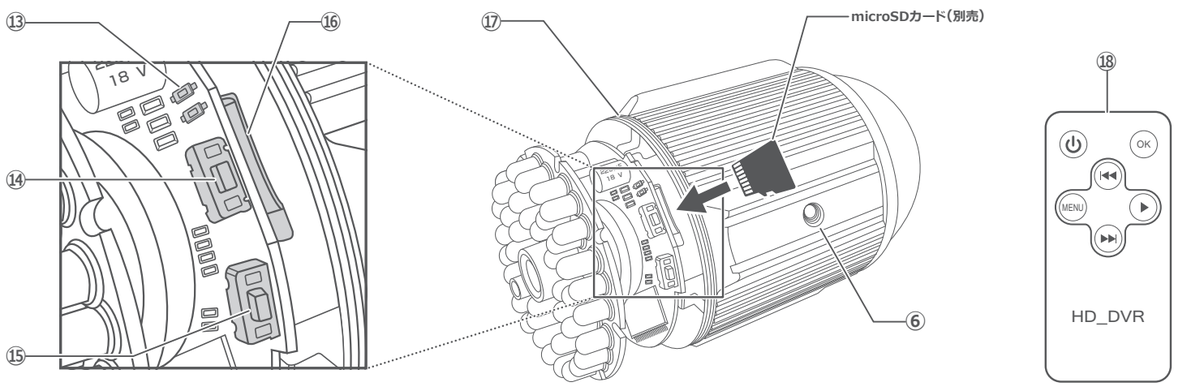

①カメラ	⑦下部アーム固定ネジ穴	⑬ステータスランプ
②リモコン受光部	⑧防水カバー	⑭動画保存ボタン
③赤外線LEDランプ48灯	⑨電源入力端子	⑮リセットボタン
④明暗センサー	⑩映像出力端子(BNC)	⑯microSDカードスロット
⑤レンズ保護カバー	⑪変換コネクタ	⑰防水ゴムパッキン
⑥上部アーム固定ネジ穴	⑫端子保護キャップ	⑱リモコン

TIPS

- ◆⑧防水カバーは、内側の溝を本体両側面のレールに沿ってスライドさせて装着します。
- ◆⑤レンズ保護カバーを回転させて取り外すと、⑯microSDカードスロットや各操作ボタンにアクセスすることができます。
- ◆⑩映像出力端子には、コンポジットケーブルを接続する場合には⑪変換コネクタを、映像出力を利用しない場合には⑫端子保護キャップを取り付けてください。

microSDカードについて

- ◆microSDカード(別売)は、印字面を後方に向けた状態で、カチッとロックされるまで押し込んでください。
  取り外すときは、一度奥まで押し込むとロックが解除され、手前に飛び出してきます。
  microSDカードが正しく認識されないと正常に動作しませんのでご注意ください。

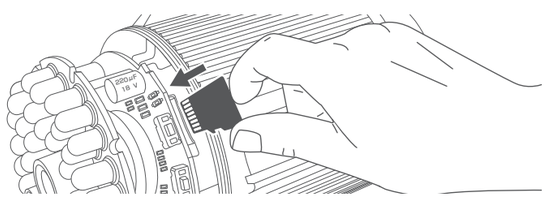

7 パソコンの利用

microSDカードを認識させることができるパソコンで、動画撮影の設定を行ったり、記録した映像を再生することができます。

TIPS

microSDカードスロットを備えていないパソコンでご使用になる場合は、付属のmicroSDカードリーダーを介して、USB接続で認識させることができます。

動画撮影の設定

使用するmicroSDカード(別売)をパソコンに認識させます。公式サポートページより『OL-022設定ツール(SetTool.exe)』をダウンロード(無料)して実行します。

オンスクエア株式会社公式サポートページ　http://www.onsquare.jp/customer/

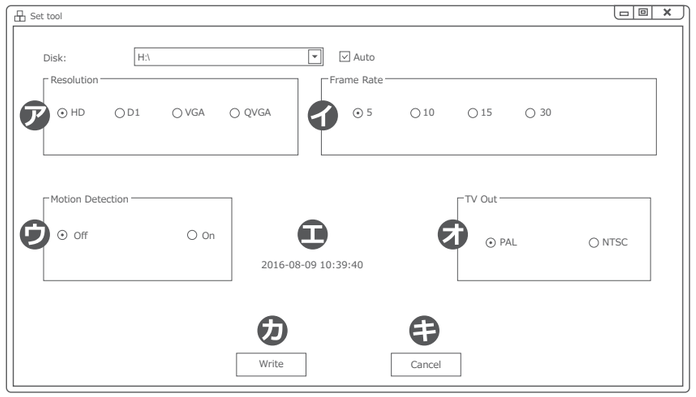

㋐Resolution

解像度を設定します

HD(1280×720)/D1(720×480)/VGA(640×480)/QVGA(320×240)

㋑Frame Rate

1秒間あたりのコマ数を設定します

5/10/15/30 fps

㋒Motion Detection

動体検知モードの無効/有効を設定します

OFF/ON

㋓現在時刻 (パソコンの時刻に連動しています)

㋔TV Out

映像方式を設定します

NTSC/PAL　※日本国内でご使用される場合はNTSCを選択します

㋕Writeボタンをクリックすると設定内容がmicroSDカードに『time.txt』として保存されます。表示されるダイアログのOKボタンをクリックして閉じてください。㋖Cancelボタンをクリックすると設定ツールが終了します。

microSDカードをパソコンから取り外す際はOS指定の【ハードウェアの安全な取り外し方法】に従い正しく切断してください。

5 赤外線撮影

周囲が一定以下の明るさになると、④明暗センサーが感知し、③赤外線LEDランプ48灯がうっすら赤く点灯し、赤外線録画モードになります。

赤外線録画モードでは、夜間等の暗闇でも、対象を明るく映し出し、映像を記録することができます。

TIPS

赤外線録画モードでは、記録映像はモノクロになります。
周囲の明るさによっては、紫色がかった映像で記録される場合がありますが、故障ではありません。

6 アームの設置

予め、取付予定位置に製品を当て、設置上問題が無いことをご確認の上作業を行ってください。壁の強度や周辺の状況等、危険がないか十分にご確認の上、本品が落下しないようにしっかりと固定してください。

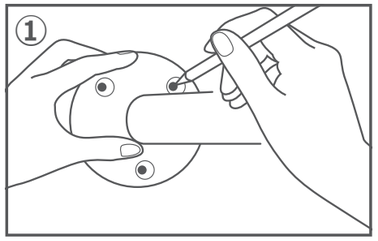

設置する場所にアームを当て、ネジ穴の位置にペンなどで印をつけます。

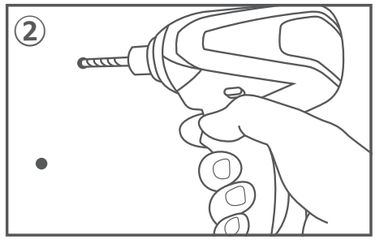

印をつけたネジ穴の位置に、ドリルなどで、約Φ2mm程度の下穴を開けます。

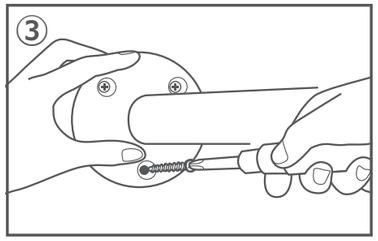

アームを付属の取付用ネジで、しっかりと固定します。

TIPS

コンクリート壁等に設置する場合には、壁面の劣化等による脱落を防止するため、プラスチックアンカーの使用をおすすめいたします。

■プラスチックアンカーの使用方法

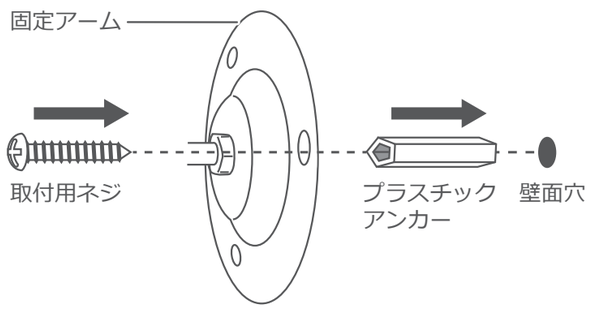

①ドリル等で壁にΦ5.5mm程度の穴を開けます。
②プラスチックアンカーを差し込みます。
③取付用ネジで壁面に固定します。

ブロック・レンガ・コンクリート壁などに設置する場合は、コンクリートドリル等で壁に穴を開けます。ドリル穴に付属のプラスチックアンカーを差し込み、取付用ネジでしっかりと固定してください。

プラスチックアンカーを差し込む時に接着剤の併用をおすすめします。

アーム

アームの各パーツの調整を行うことで、さまざまな場所・角度でカメラを設置することができます。

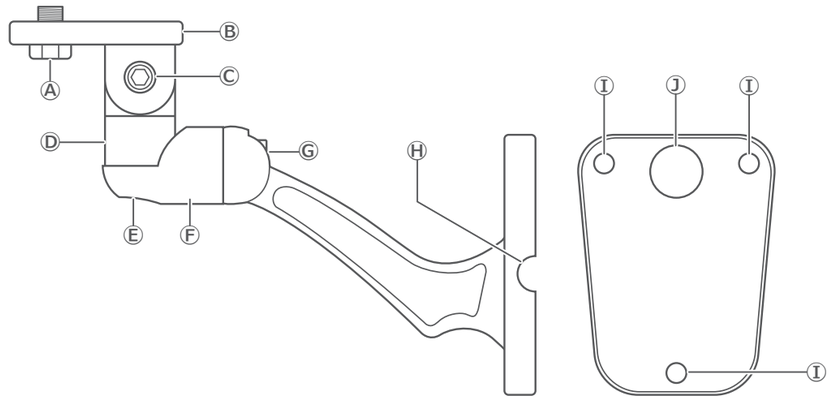

Ⓐ本体固定ボルト	**Ⓓ可動パーツ**	**Ⓖ角度調整ボルト**	**Ⓙケーブルホール**
Ⓑ可動パーツ	**Ⓔ角度調整ボルト**	**Ⓗケーブルスリット**	
Ⓒ角度調整ボルト	**Ⓕ可動パーツ**	**Ⓘ固定ネジ穴(3箇所)**	

TIPS

◆Ⓐ本体固定ボルトを、本体の⑥もしくは⑦のアーム固定ネジ穴に固定します。
◆Ⓙケーブルホールには、⑨電源入力端子、および⑩映像出力端子を通します。
◆Ⓙケーブルホールを通したケーブルは、Ⓗケーブルスリットを通して左右に配線することができます。
◆Ⓒ角度調整ボルトをゆるめると、Ⓑ可動パーツを回転させられます。
180度の範囲で調整が可能です。
◆Ⓔ角度調整ボルトをゆるめると、Ⓓ可動パーツを回転させられます。
360度の範囲で調整が可能です。
◆Ⓖ角度調整ボルトをゆるめると、Ⓕ可動パーツを回転させられます。
360度の範囲で調整が可能です。

付属の本体固定ボルト(短)を使用します。

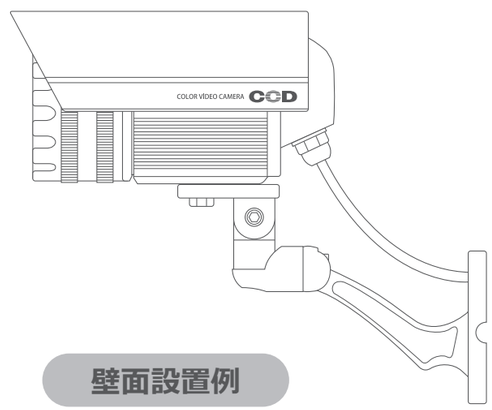

壁面設置例

付属の本体固定ボルト(長)を使用します。

天井設置例

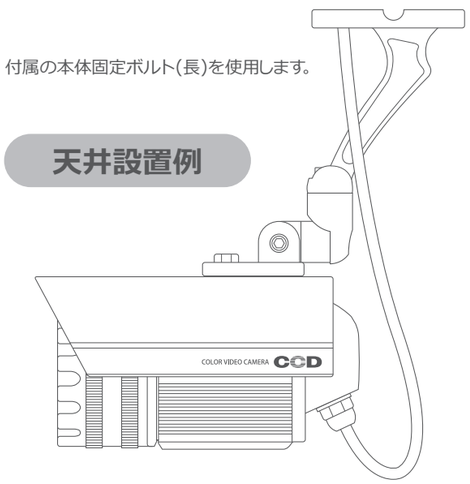

⚠ レンズ保護カバー装着時のご注意

本製品は、⑤レンズ保護カバーと本体の接合部に取り付けられている⑰防水ゴムパッキンにより、外部からの雨水の侵入を防止しています。
microSDカードを抜き差しした前後等に、⑤レンズ保護カバーの締めつけが緩いと十分な防水効果が得られず、浸水によるショートや破損の危険性があります。
下図をご参照いただき、⑤レンズ保護カバーは、⑰防水ゴムパッキンが完全に隠れて見えなくなる位置までしっかりとねじ込んでからご使用ください。

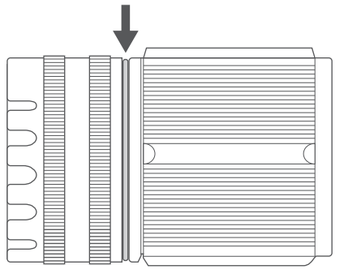

⑤レンズ保護カバーの接合部に隙間が空いていて、⑰防水ゴムパッキンが見えている。

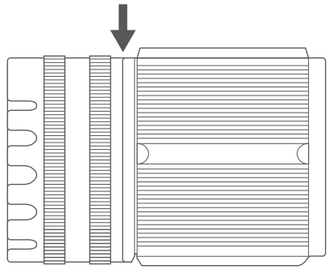

⑤レンズ保護カバーの接合部が密着し、⑰防水ゴムパッキンが完全に隠れている。

1 機器の接続

⑩映像出力端子に、⑪変換コネクタを装着し、市販のコンポジット映像ケーブルで、テレビ等の映像出力機器と接続します。外部映像出力を使用すると、リアルタイムのモニタリングだけでなく、付属のリモコンを使用して各種設定や、記録した映像の再生を行うことができます。外部映像出力を利用しない場合には、⑫端子保護キャップを装着してください。
⑨電源入力端子に、付属のACアダプターのコネクタを接続します。電源プラグをコンセントに差し込むと自動的に電源がオンになり、⑬ステータスランプが数秒間点灯後、録画が開始されます。録画中、⑬ステータスランプは常に青色点滅状態になります。

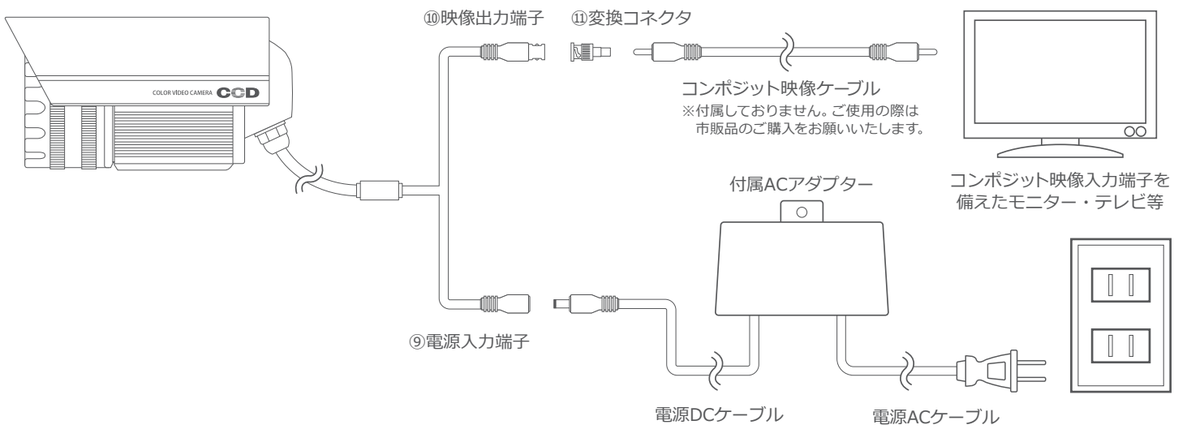

TIPS

- ◆外部映像出力にテレビを使用する場合、接続する入力端子に従って、適切な入力切替を行ってください。
- ◆外部映像出力にパソコンを使用する場合、別途キャプチャーソフトのインストールが必要です。
- ◆映像出力端子をレコーダーに接続して録画することも可能です。
- ◆音声出力端子はありません。
- ◆microSDカードが未挿入、または破損していたり、正しく認識されていない場合は、⑪ステータスランプが青色点灯・黄色点滅状態となり正しく動作しません。

3 電源操作

電源を投入する前に、⑤レンズ保護カバーを反時計回りに回転させて取外し、⑯microSDカードスロットに正しくmicroSDカード(別売)を挿入します。microSDカードは、方向を確認の上、カチッと音がしてロックされるまでまっすぐ押し込んでください。
⑤レンズ保護カバーを時計回りに回し元通りに取り付けます。防水性能を最大限に発揮するため、しっかりと隙間無く締めつけてください。
⑨電源入力端子にACアダプターを接続し、コンセントに差し込むと自動的に電源がオンになり録画が開始されます。録画中、⑬ステータスランプは青色に点滅します。(1 機器の接続参照)
ACアダプターを取り外すと録画を停止し、ステータスランプが数回点滅した後、電源がオフになります。

microSDカードが未挿入、または破損していたり、正しく認識されていない場合は、⑪ステータスランプが青色点灯・黄色点滅状態となり正しく動作しません。

4 録画操作

通常録画

正しく電源が入ると、自動的に録画が開始され、⑬ステータスランプが青色点滅になります。
連続で録画を行う場合、約30分ごとに1つのファイルとしてmicroSDカード内に映像が保存されます。
録画中に⑭動画保存ボタンもしくは、リモコンの㋐OKボタンを押すと、撮影中の映像を保存し録画を停止します。この際、⑬ステータスランプが青色の点灯になります。15秒が経過すると自動的に録画を再開し、⑬ステータスランプが青色の点滅になります。

TIPS

本製品は、繰り返し録画機能により、microSDカードの容量がいっぱいになると、古いデータから順に上書きして録画を継続します。

動体検知録画

録画設定メニューで、MotionDetect(動体検知)をオンに設定すると、映像に動きを検知した時のみ録画を行う動体検知モードになります。
動きを検知すると自動的に録画を開始し、約3分ごとに1つのファイルとしてmicroSDカード内に映像が保存されます。以降、動きを検知するたびに約3分の録画を継続的に行います。
動体検知モード中は、⑬ステータスランプが、録画中は点滅、待機中は点灯になります。

拡大録画

録画中に、リモコンの㋑ ⏮ ボタン/㋔ ⏭ ボタンで最大8倍までのズームが可能です。映像は設定した倍率で記録されます。

デジタルズームのため、拡大するほど画像が粗くなる場合があります。
電源をオフにするとズーム設定はリセットされ、基準倍率での録画となります。

ファイル操作メニュー

再生ファイル選択画面で㋒MENUボタンを押すと、ファイル操作メニュー画面に切り替わります。

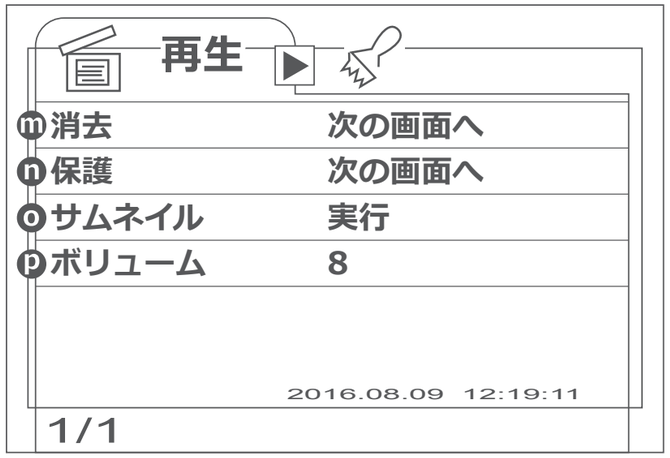

ⓜ消去

不要な録画ファイルを削除します

この映像のみ/全て

※㋐OKボタンで消去が実行されます。㋒MENUボタンで前画面に戻ります。

ⓝ保護

重要な録画ファイルが上書きされないように保護します

この映像のみ/全て

※㋐OKボタンで消去が実行されます。㋒MENUボタンで前画面に戻ります。

※保護されているファイルには🔒が表示されます。

※保護を解除する場合は同様の手順で「取消し」を実行します。

ⓞサムネイル

再生ファイル選択画面をサムネイル表示に変更します

実行

※サムネイルは㋑|◀◀ボタン/㋔▶▶|ボタンで選択し、㋐OKボタンで再生できます。

ⓟボリューム

この設定項目は使用しません

ズーム

リアルタイムの映像表示中/録画中に㋑|◀◀ボタン/㋔▶▶|ボタンで、映像をズーム表示することができます。

表示倍率はボタンを繰り返し押すことで、1倍から、最大8倍まで変更することができます。ズーム操作中は、画面上に現在の倍率が表示されます。

デジタルズームのため、拡大するほど画像が粗くなる場合があります。

2 リモコン操作

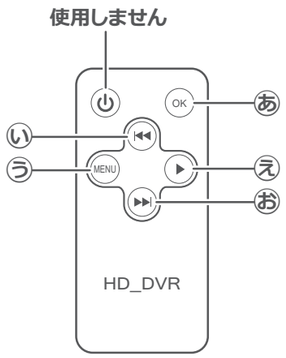

外部映像出力を行っている場合、専用リモコンにより、録画データの再生や、各種設定を行うことができます。

TIPS

リモコン操作は、上部の指示電波送信部を、カメラの②リモコン受光部に向けるようにして行ってください。
リモコン操作が可能な範囲は、壁などの遮蔽物が無い状態で約2.5mとなります。

※操作可能範囲は、ご使用環境や電池残量などにより変動する場合があります。

㋐ OKボタン 録画実行・停止(保存)/ 決定	**㋑ |◀◀ ボタン** 上移動 / 画面の拡大	**㋒ MENUボタン** 設定メニュー表示	**㋓ ▶ ボタン** 再生	**㋔ ▶▶| ボタン** 下移動 / 画面の縮小

メニュー切替

録画動作中に㋐OKボタンを押すと、録画中のデータを保存して録画を停止し、リアルタイムの映像が映し出されます。

以後、㋒MENUボタンを押すたびに表示内容が切り替わります。

TIPS

リアルタイムの映像表示状態で、約15秒間操作が行われなかった場合、自動的に録画を再開します。

記録映像の再生

録画動作中に㋐OKボタンを押すと、録画中のデータを保存して録画を停止し、リアルタイムの映像が映し出されます。

続けて、㋓▶ボタンを押すと、最終録画ファイルの再生待機状態になります。

㋑|◀◀ボタン/㋔▶▶|ボタンで、ひとつ前/ひとつ次のファイルに移動することができます。

再生したいファイルが表示されている状態で、㋐OKボタンを押すと再生が開始されます。再度㋐OKボタンを押すと再生を停止します。

TIPS

記録映像の再生中に、㋑|◀◀ボタン/㋔▶▶|ボタンで、画面上の表示「FW×1(再生)」⇔「BW×1(巻き戻し)」を切り替えることができます。

画面表示が「FW×1」のときに㋒MENUボタンを押すたびに、「×2(2倍速)」⇒「×4(4倍速)」⇒「×8(8倍速)」⇒「×1(通常)」の順に再生速度を切り替えることができます。

画面表示が「BW×1」のときに㋒MENUボタンを押すたびに、「×2(2倍速)」⇒「×4(4倍速)」⇒「×8(8倍速)」⇒「×1(通常)」の順に巻き戻し速度を切り替えることができます。

録画設定メニュー

ⓘ|◀◀ ボタン/ⓞ ▶▶| ボタンでカーソルを上下に移動して、設定を変更したい項目でⓐOKボタンを押すと選択可能な値が表示されます。

適切な値を選択/設定後、ⓐOKボタンで変更が確定され、メニュー画面に戻ります。

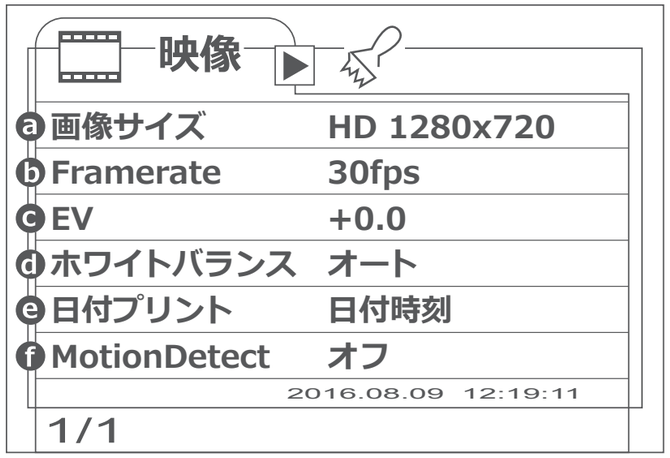

ⓐ画像サイズ
解像度を設定します
1280×720(HD)/720×480(D1)/640×480(VGA)/320×240(QVGA)

ⓑFramerate
1秒間あたりのコマ数を設定します
30fps/15fps/10fps/5fps

ⓒEV
露出補正値を設定します
-2.0～+2.0

ⓓホワイトバランス
白色が正しく映るように色補正の基準を設定します
オート/晴天/曇天/白熱灯/蛍光灯

ⓔ日付プリント
録画日時の映像への表示を設定します
オフ/日付のみ/日付時刻

ⓕMotionDetect(動体検知)
映像に動きがあった時のみ録画を開始することで記録メディアを節約できます
オフ/オン

システム設定メニュー

ⓘ|◀◀ ボタン/ⓞ ▶▶| ボタンでカーソルを上下に移動して、設定を変更したい項目でⓐOKボタンを押すと選択可能な値が表示されます。

適切な値を選択/設定後、ⓐOKボタンで変更が確定され、メニュー画面に戻ります。

ⓖフォーマット
microSDカードを初期化します
次の画面へ/実行　※実行を選択するとフォーマットされます

ⓗ表示言語
設定メニューの言語表示を設定します
英語/仏語/独語/伊語/スペイン語/ポルトガル語/中国語(繁)/中国語(簡)/日本語

ⓘ初期設定に戻す
本体設定を工場出荷時状態に戻します
次の画面へ/実行　※実行を選択するとすべての設定がリセットされます

ⓙ電源周波数
設置する地域により適切な周波数帯を選択します
50Hz/60Hz

ⓚビデオモード
映像方式を設定します
NTSC/PAL　※日本国内でご使用される場合はNTSCを選択します

ⓛ日付設定
年月日、時刻を設定します
次の画面へ/設定

「初期設定に戻す」を実行した際には、一度ACアダプタを抜いて電源をオフにした後、再び差し込んで再起動してください。